הערה: על הקבלן המבצע להמציא אישור מכון התקנים לפי תקן 1001 ישראלי ועל חשבונו.

על קבלן המיזוג לתאם בשטח עם החשמלאי הזנות החשמל ניקוז עם אינסטלטור ועל אחריותו

הערה:
כל המעבים על הגג עם גומיות מחורצות

מידת תעלות הפח הן מידות ברוטו כולל מידת הבידוד.

הערה:
ביצוע פתח בקיר או בחלון ע"מ הקבלן
כולל בהישוב המידות בתעלות הפח
ברבות איטום מעברי פתחים בקירות/חלונות

מקרא:

ת.א.ק. — תריס אויר קרי

ת.א.ח. — תריס אויר חקרתי

ת.א.ז. — תריס אויר חוזר

ת.א.צ. — תריס אויר צח

ת.י. — תריס יניקה

ב.א. — בידוד אקוסטי

ב.ת. — בידוד תרמי

ל.ב. — ללא בידוד

Y — חיבור ניקוז

תריס יניקה עגול "ø6+ וזסת

מפזר אויר מלבני "12"/12+וזסת

מפזר אויר עגול מתאים לתקרה נמוכה "ø12+ וזסת כדגמת מטלפרם DS

מפזר אויר עגול מתאים לתקרה גבוהה "ø14+ וזסת כדגמת מטלפרם DHA

הערה:
ליחי חוץ יותקן מפסק פקט על כבל הזנת חשמל ליחי

הערה:
בתעלת מיזוג אולם יותקן גלאי עשן

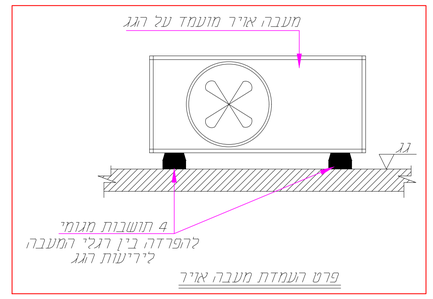

פרט העמדת מעבה אויר

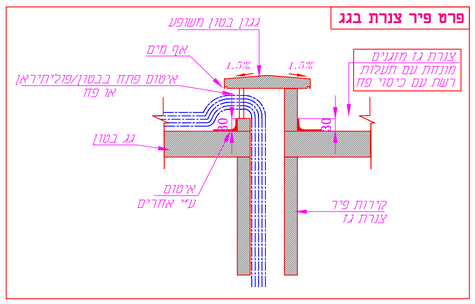

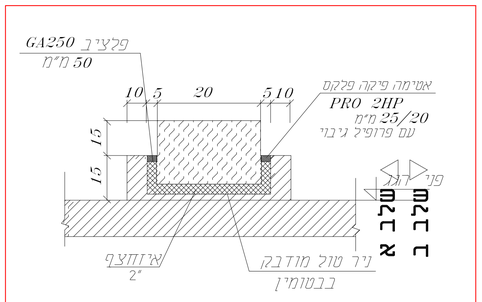

פרט בסיס בטון מופרד

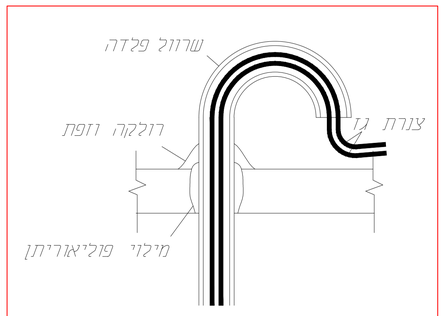

פרט מעבר שרוול צנרת גז
דרך תקרה

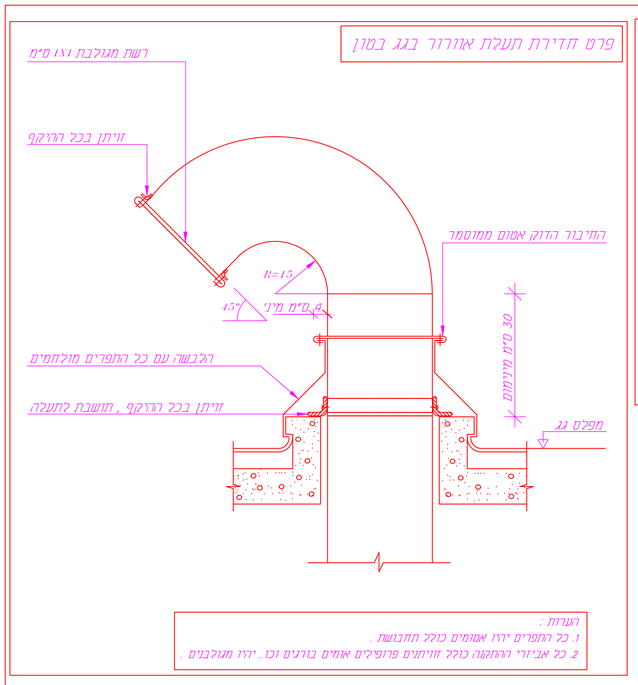

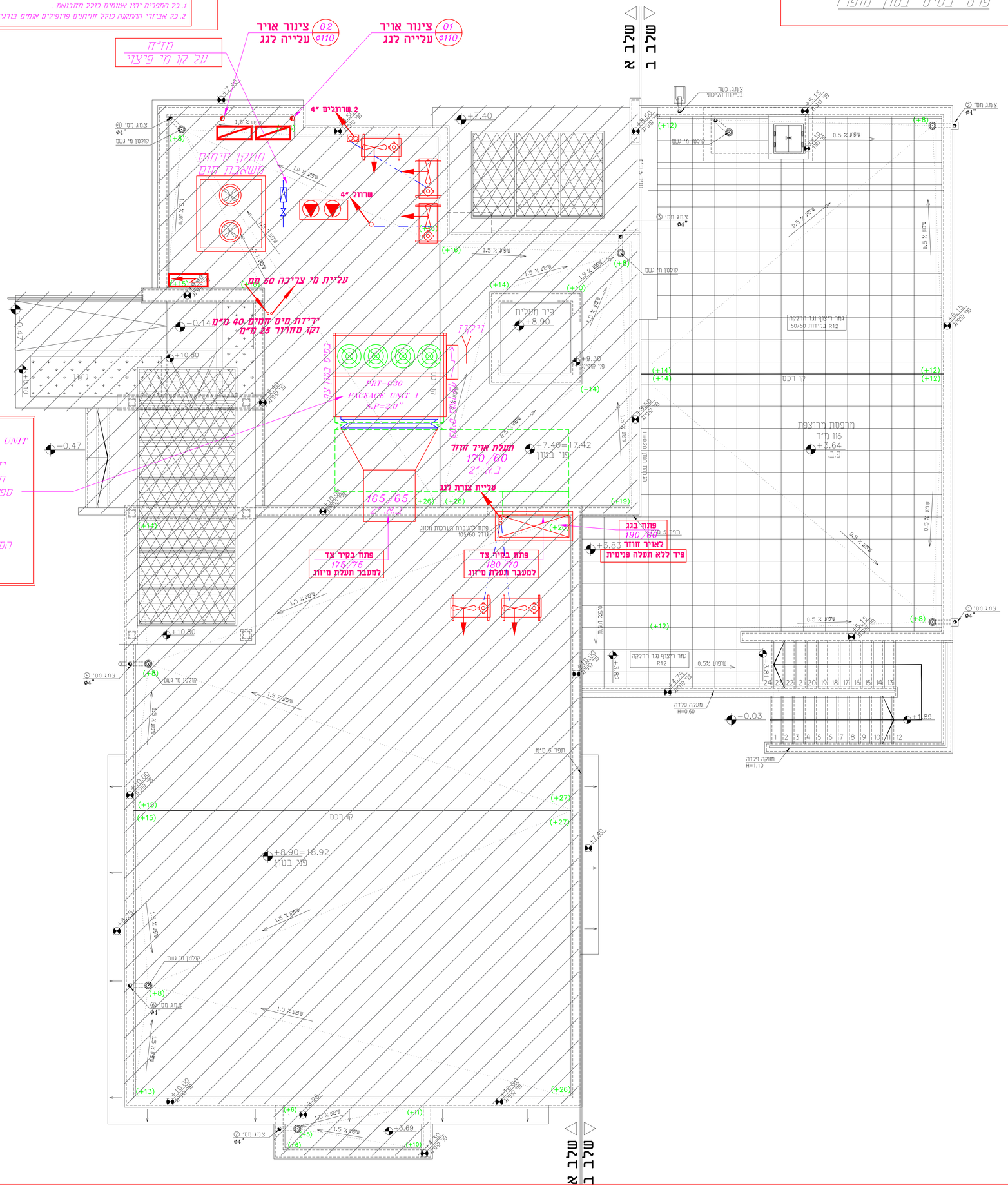
01 צינור אויר
ø110 עלייה לגג
02 צינור אויר
ø110 עלייה לגג
מ"מ
על קו מי פיצוי
2 שרוולים "4
שרוול "4
מתקן חימום
משאבת חום
עליית מי צריכה 50 מ"מ
ירידת מים חמים 40 מ"מ
וקו סחרור 25 מ"מ
ניקוז
PRT-G30
PACKAGE UNIT 1
S.P=2.0"
תעלת אויר חוזר
170/60
2" ב.מ
עליית צנרת לגג
165/65
2" ב.מ
פתח בקיר צד
125/75
למעבר תעלת מיזוג
פתח בקיר צד
180/70
למעבר תעלת מיזוג
פתח בגג
190/60
לאויר חוזר
פיר ללא תעלה פנימית
מרפסת מרוצפת
116 מ"ר
+3.64
+8.90=18.92
פיר בטון
+7.40=17.42
פיר בטון
+8.90
+9.30
+3.83
+3.69
-0.14
-0.47
-0.03
+1.89
+7.40
+10.80
+10.00
+9.50
+8.25
+7.40
+5.15
+3.35
+2.82
+2.75
+2.40
+2.25
+2.15
+1.90
+1.75
+1.65
+1.60
+1.50
+1.40
+1.35
+1.30
+1.25
+1.20
+1.15
+1.10
+1.05
+1.00
+0.95
+0.90
+0.85
+0.80
+0.75
+0.70
+0.65
+0.60
+0.55
+0.50
+0.45
+0.40
+0.35
+0.30
+0.25
+0.20
+0.15
+0.10
+0.05
+0.00
-0.05
-0.10
-0.15
-0.20
-0.25
-0.30
-0.35
-0.40
-0.45
-0.50
-0.55
-0.60
-0.65
-0.70
-0.75
-0.80
-0.85
-0.90
-0.95
-1.00
-1.05
-1.10
-1.15
-1.20
-1.25
-1.30
-1.35
-1.40
-1.45
-1.50
-1.55
-1.60
-1.65
-1.70
-1.75
-1.80
-1.85
-1.90
-1.95
-2.00