פרט טיפוסי לזיון עמוד

1:25

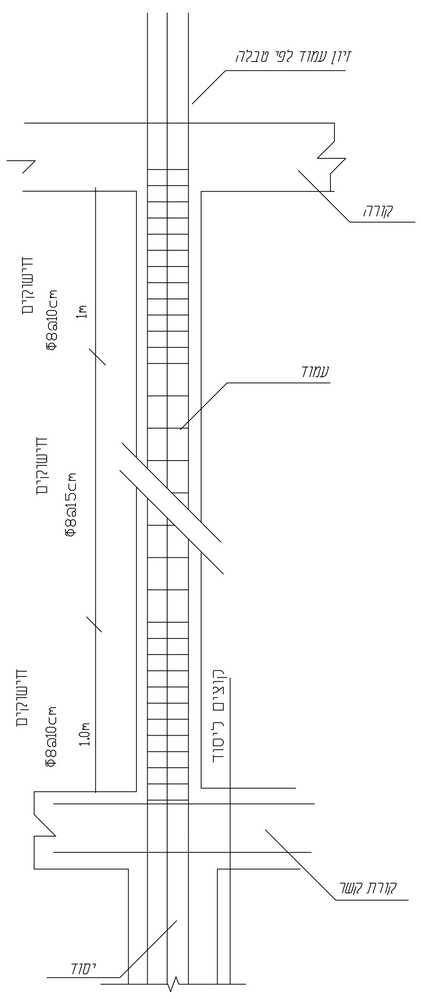

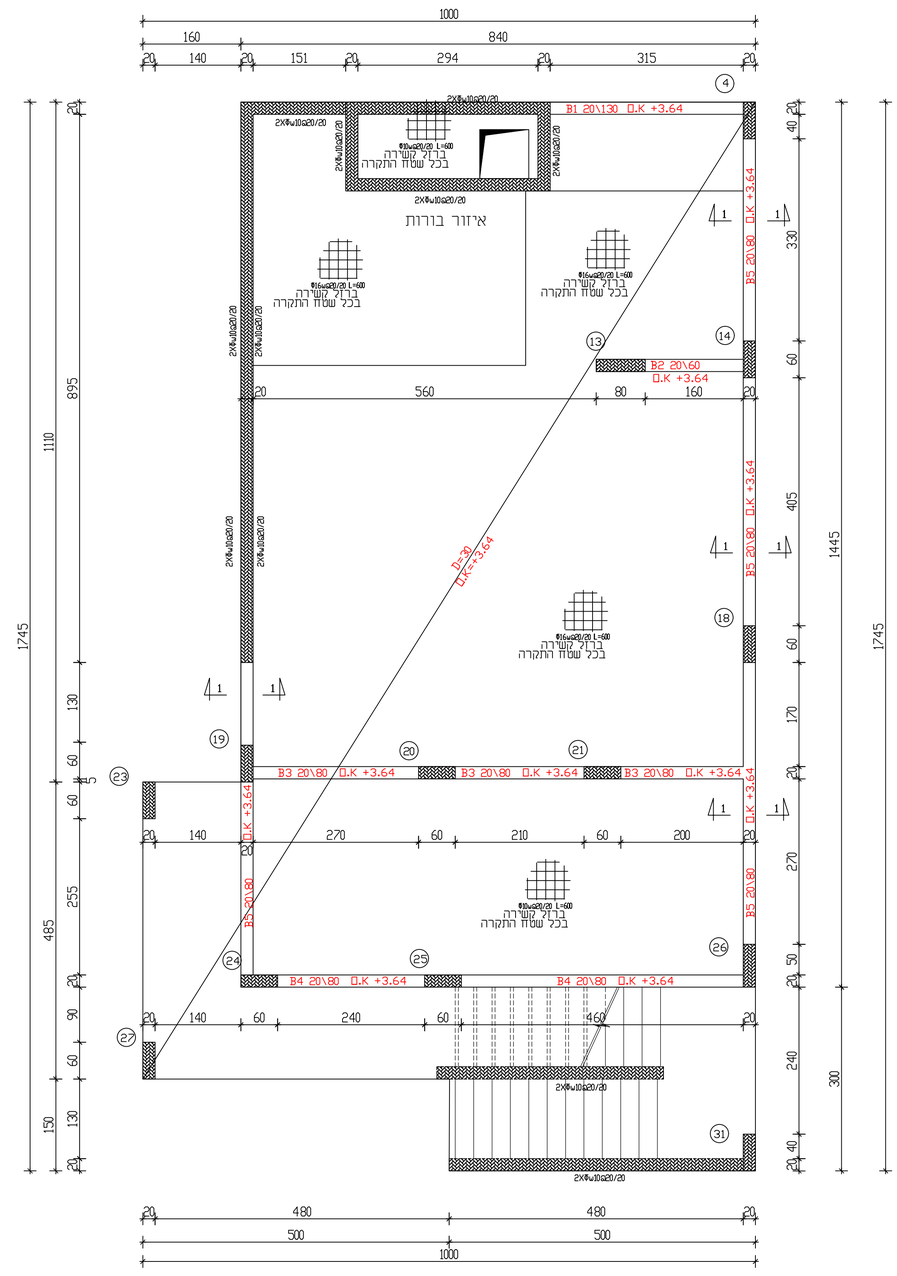

חתך 1–1

1:25

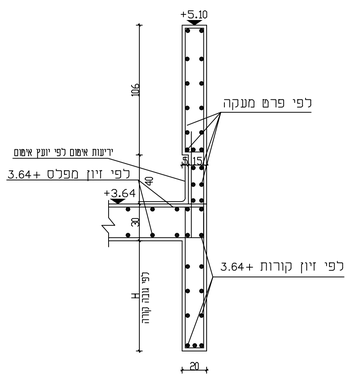

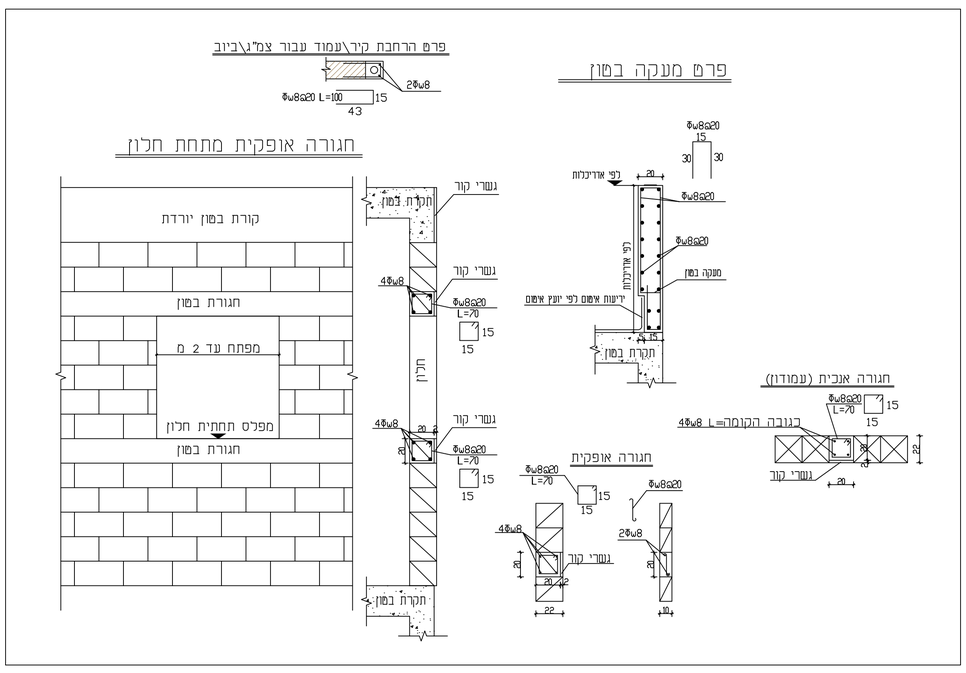

	מספר עמודים	זיון אנכי וחישוקים	סידור הקוצים בעמוד
	14,18,19,20 21,23,24,25 27,31	6Φ16 60×20 8Φ8 L=176 55 8Φ8 L=31 65×15	6Φ16 מהכלונס 8Φ16 מקורת קשר 60×20
	13	8Φ14 80×20 8Φ8 L=196 75×15 8Φ8 L=100 25×15	6Φ16 מהכלונס 2Φ16 מקורת קשר 2Φ16 מקורת קשר 80×20
	26	6Φ14 70×20 8Φ8 L=155 65×15 8Φ8 L=31 15×15	מהכלונס 2Φ16 מקורת קשר 2Φ16 מקורת קשר 70×20

יש להקפיד על חפייה נכונה . במידה ואין חפייה מספיקה במוכנית על הקבלן ליידע את המהנדס ולהשלים את החפייה לפי הטבלה .

טבלת אורכי חפיות

קוטר	אורך חפייה מינ
Φ8	60
Φ10	75
Φ12	95
Φ14	115
Φ16	135
Φ18	155
Φ20	175
Φ22	195
Φ25	225

הצמחת קוצים לכל אלמנט צומח לפי טבלת אורכי עיגון ולפי מוכנית קונסטרוקציה

מס'	שינויים	תאריך	חתימה

מקרא:

השחלת קיר	השחלת עמוד
קיר מופסק	עמוד מפסיק
קיר ממשיך	עמוד ממשיך

הערה:

1-כיפוף זיון יש לבצע עם רדיוס סיבוב פנימי לפי טבלה 7.1 ת"י 466 חלק 1.

1-בכל מקום בתכניות זיון שמסומן:

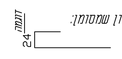

יש לקרוא:

הברזל המחלק בכל המוכניות עליון ותחתון יהיה Φ8@20 אלא אם נכתב אחרת.

- אין לערוך מדידות על-גבי התכניות !

הערות:

עד המבצע לבדוק את התכניות ולבקר את המידות לפני הביצוע. בכל מקרה של טעות, סתירה או אי התאמה, עליו להודיע מיד למתכנן ולקבל הוראות לביצוע בכתב. מיקום עמודים והעלות יקבע בהתאם לתכנית אדריכלית

1.אין לצקת ללא אישור המהנדס בשטח.

יש לידע את המהנדס לפחות 24 שעות לפני הציק.

2.הבטון בכל האלמנטים הוא ב-30 סומן ל"5 לפי רמת חשיפה הנדרשת בת"י 118 טבלה 3 אלא אם נכתב אחרת.

3- יש להתאם עם מוכנית אדריכלית

4-יש לקרוא תוכית זו עם תוכית חשמל ואוסמילציה

שם פרויקט:

בית כנסת ומקווה
נחריה 203
שלב ב

נושא גליון:

מתווה כלונסאות

DATUM Eng Ltd
Engineering Services And Consulting

מפלס :	
קנה מידה :	1:50 1:25
גליון מס :	K-04
מהדורה:	001
תאריך:	12/06/2023

שרטט: תכנן: אישר:

לעיון ○ למכרז ○ לביצוע ●

שלאבנה גיאודת
משרד לתכנון ופיקוח בניין
אכסאל טל:04-6455085
פקס:04-6014753
E-mail = eng-jawd@012.net.il