Via:	מכון	Client:	ע"מ

תאריך Date	כמות Qt.	תאריך Date	כמות Qt.	תאריך Date	כמות Qt.	ת פ ו צ ה Distribution
		13.05.25	לפי בקר	15.12.24	לפי בקר	סייר גייגר – גדיש
				28.04.25	לפי בקר	משה בנישו – עיריית נהריה

מס. No.	שנויים ותוספות Revisions	תאריך Date

LIGHTING & ELECTRICAL ENGINEERING CONSULTANTS
יועץ וחכנון מחכני חשמל ותאורה
RAMOR LTD. רמאור בע"מ
KFAR SABA
HATA'AS 20 St.
Second floor, Room 229
Tel. No. 03-6052170
Fax. No. 03-5442737
E-MAIL ADDRESS ina-k@ ramor.co.il
כפר סבא
רח' הת'אס 20
קומה 2, חדר 229
טל'
פקס
דואר אלקטרוני

JOB NAME	שם הפרויקט מתחם בן עמי – נהריה
DRAWING NAME	כ ו ש פרטי התקנת עמודי תאורה בגובה 5 מ'
DRAWING NO.	מספר התכנית 6129-102

Approved by:			15.12.24	רינמור	4.02.24	אושר
Done by:			15.12.24	אינה	4.02.24	בוצע
כנ"מ	תאריך Date	שם Name	תאריך Date	שם Name	תאריך Date	שם Name
SCALE	○	לביצוע Operative	●	למכרז Bidding	○	לעיון Info Only
Do Not scale drawing						מהדורה Rev. No.

המבצע אותאי כבדיקת המידות והתאמתן במקום.
עליו להודיע למתכנן/מפקח על כל אי-התאמה
ולקבל הנחיותיו בכתב בטרם ימשך בעבודה.

File Name:	שם קובץ:	Sheet Size:	מידות האליון
		מ"מ	Cm.

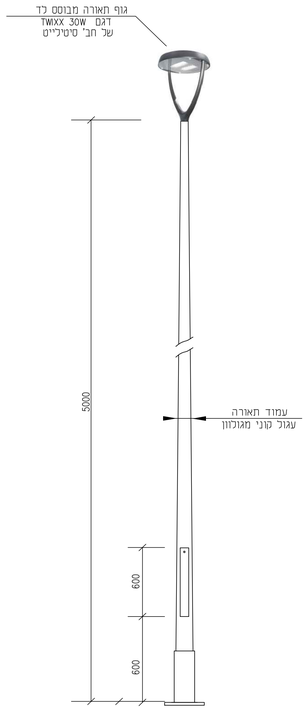

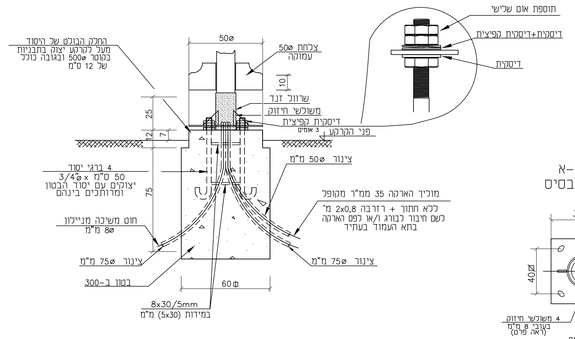

פרט התקנת יסוד לעמוד בערוגה

המידות בס"מ (פרט כמצוין אחרת)

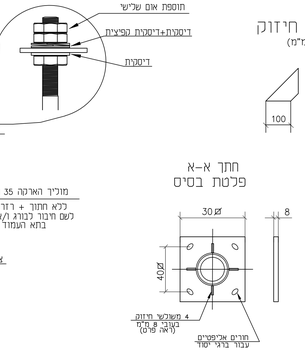

חתך א-א
פלטת בסיס

משלשל חיזוק
(ע.ד. 8 מ"מ)

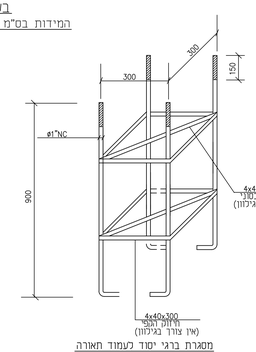

מסגרת ברגי יסוד לעמוד תאורה

הערות:

1. ברגי יסוד כבוד אוכם יעבדו הכיך גבוה תרמודינמי לעבי 60 מיקרון + אטום סיליקט (סיכבר).
2. אומים ודיסקיות יעבדו הכיך גבוה תרמודינמי לעבי 60 מיקרון + אטום סיליקט (סיכבר).
3. יש מודא האמה בין אומסבביו ברגי יסד בפני כפי מדיכה בשמל תרמודינמי על מנת שבמנוי התהליך יהיה ניתן לאמר את האומים על הבהוב של ברגי יסוד.

כלא קנ"מ

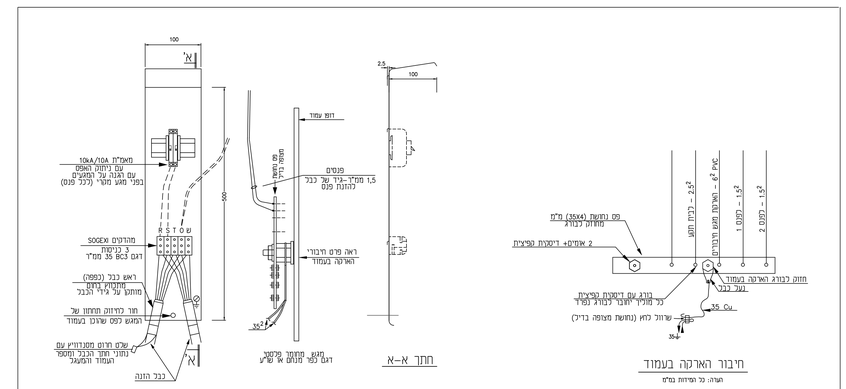

מגש אביזרים בעמוד

דגם כפר מגנים
אי שע"מ