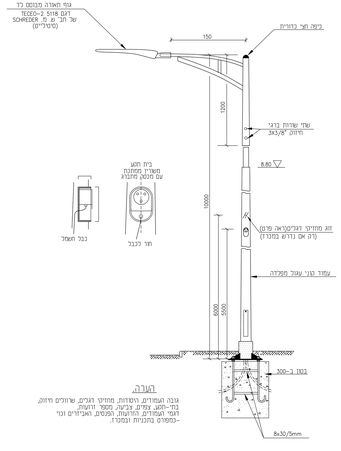

הערה.

גובה העמודים, היסודות, מחיצה זגביים, שרוולים וריתוך, בלי-הטבע, עמדים, בקיעה, מספר הדעות, דגמי העמודים המדוגמים, המכסים, האביזרים וכו' -כפופים בהנחיות ובמכרז.

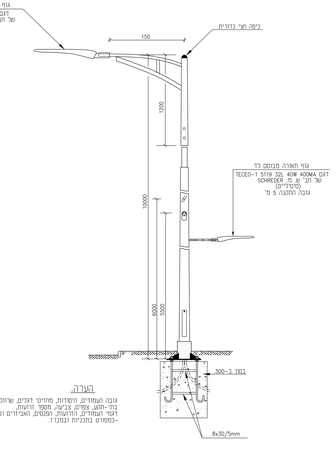

הערה.

גובה העמודים, היסודות, מחיצה זגביים, שרוולים וריתוך, בלי-הטבע, עמדים, בקיעה, מספר הדעות, דגמי העמודים המדוגמים, המכסים, האביזרים וכו' -כפופים בהנחיות ובמכרז.

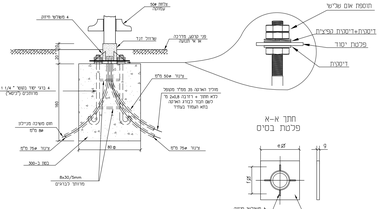

פרט התקנת יסוד לעמוד תאורה בגובה 10 מ' בדרום

ומרוחה כלפי מטה (מעיל אחרון)

חתך א-א
פלטת בסיס

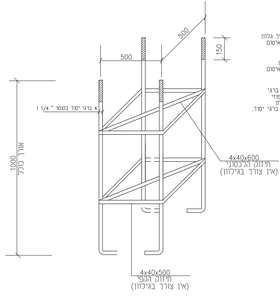

מסגרת ברגי יסוד לעמוד תאורה בגובה 10 מ'

ללא קן"מ

הערות.

1. ברגי יסוד בכל אזור עבודה הכיר גלווון חדמודיסוד לעבר מס מיקרון + אשום סיליקטי (סיכנר).
2. אומים וריפסות יעבוד הכיר גלווון חדמודיסוד לעבר מס מיקרון + אשום סיליקטי (סיכנר).
3. יש לוודא האשה בין אוטיסבדי ברגי יסוד לבין תחילה מפסד מתודיפוד על מנת שבמשי המבדיר יהיה בין מאז אל האיסים על הבוהה של ברגי יסוד.

מגש אביזרים בעמוד

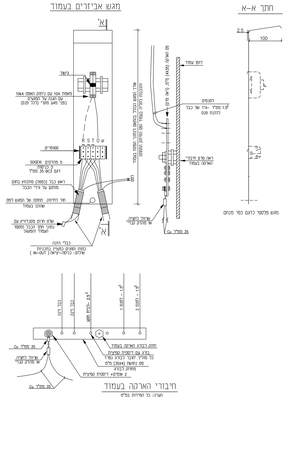
A
A
כיסוי
לוח אחיזה
לוח עמוד
לוח מגש
מגש אביזרים
מגש אביזרים
מגש אביזרים