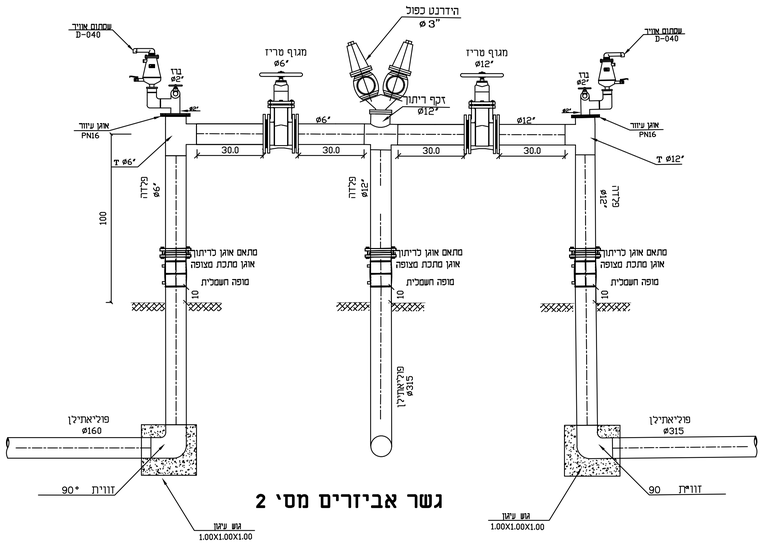

גשר אביזרים מס' 2

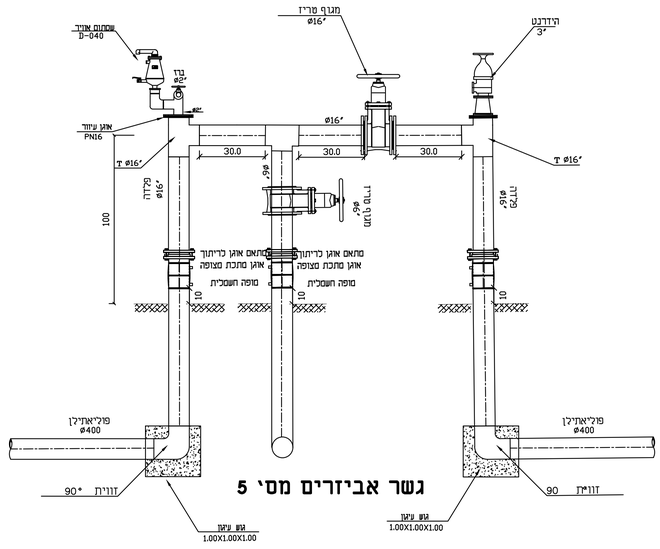

גשר אביזרים מס' 5

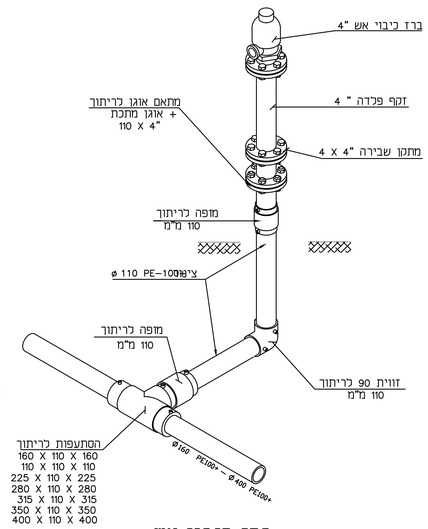

ברז כיבוי אש

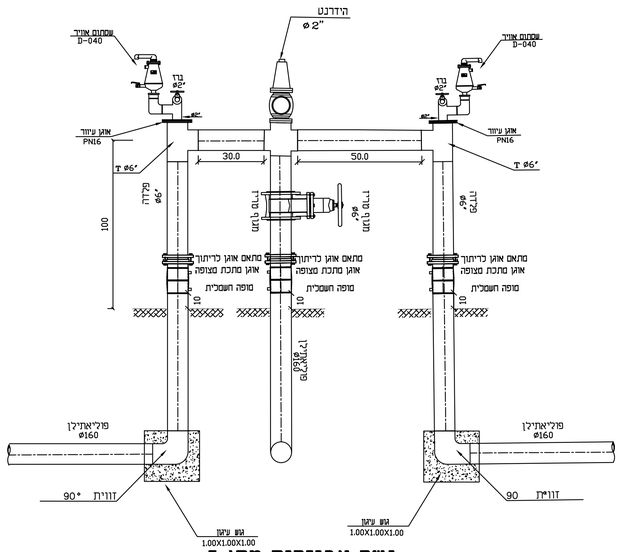

גשר אביזרים מס' 3

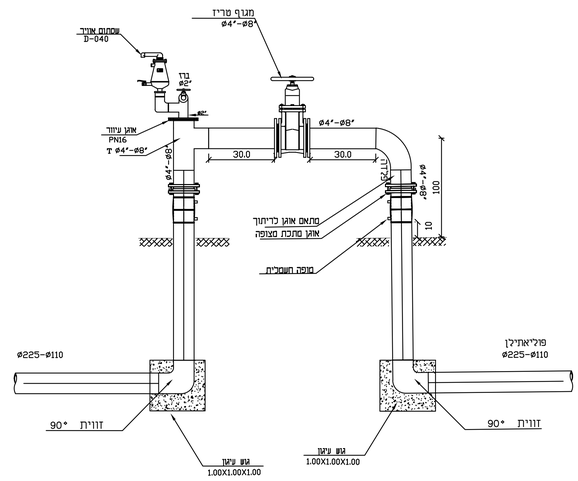

גשר אביזרים מס 6

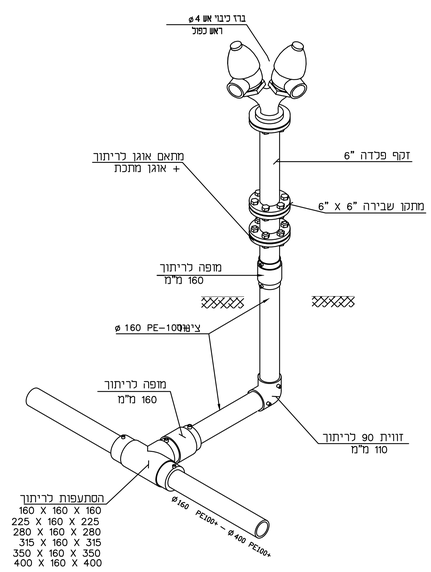

ברז כיבוי אש כפול

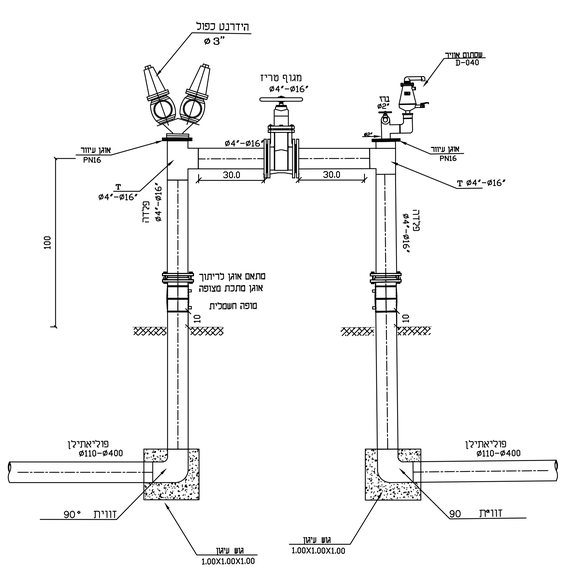

גשר אביזרים מס' 1

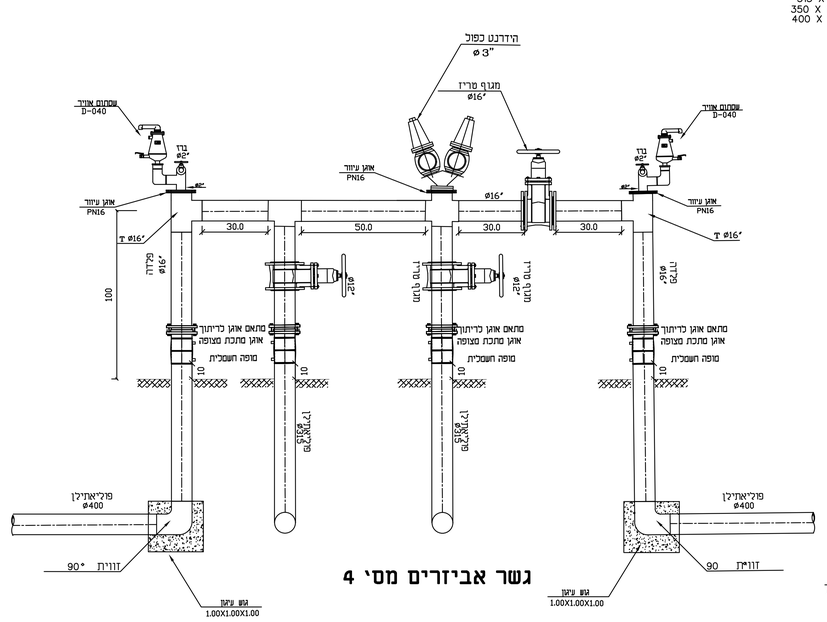

גשר אביזרים מס' 4

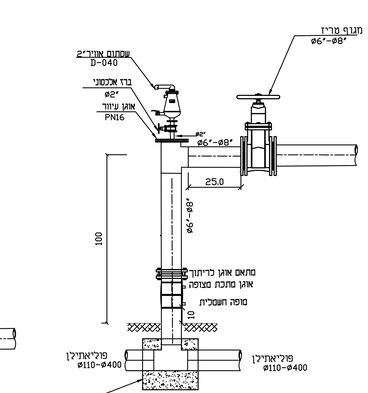

גשר אביזרים מס' 7
הכנה למגרשים

מס' No.	REVISIONS ת א ר ח ש נ ו י	שרטט: DRAWN	עי BY	תאריך DATE

REVISION: מהדורה:
FOR CONSTRUCTION: לביצוע
FOR TENDER: למכרז
FOR REVIEW: לעיון

BALASHA-JALON בלשה ילון
INFRASTRUCTURE SYSTEMS LTD. מערכות תשתית בע"מ
TEL:04-8603600 FAX:04-8603601 E-MAIL:balasha@bj-is.com Web site:www.bj-is.com

המקום: PLACE: **נהריה**

שם העבודה: PROJECT: **משולש בן עמי שלב א**

המזמין: OWNER: **יורם גדיש**

נושא השרטוט: SUBJECT: **פרטים**

עורכים ומאשרים:	תכנן: DESIGNED	שרטט: DRAWN	בדק: CHECKED	אישר: APP'D
שם	יוסי נוזנברג	ע.ח.		
חתימה				
תאריך	14.8.23	14.8.23		

קנ"מ: SCALE	מס' עבודה PROJECT №	FILE_DWG	גליון: SHEET
		7028.30.dwg	7028-30

מדות הגיון בס"מ:	FILE_CTB	FILE_PLT
	black&white.ctb	

anan May 14, 2025 - 9:53am
X:\Nahariya - 580\7028\Project\7028.30.dwg